PLATTENFILTER UND FILTERPRESSE IN EINEM, UNIVER 400 X 400

Der vorgestellte Filter ist für die Filtration von Wein und vor allem für die Filtration von Wein mit Sedimenten bestimmt, die nach dem Entfernen des Weins von oberhalb des Sediments verbleiben.

Die UNIVER-Plattenfilter von Della Toffola ermöglichen die Verwendung sowohl von Filterschichten als auch von Hohlfilterplatten aus Kunststoff. Sie basieren auf einer bewährten Technologie, die Della Toffola seit Jahrzehnten anwendet, und stellen seit jeher eine einfache und effektive Lösung für alle Prozesse dar, bei denen es um die Trennung der flüssigen Phase von den suspendierten Feststoffen geht.

Die UNIVER-Plattenfilter ermöglichen einen einfachen Austausch des Plattenpakets durch Filterschichten und passen sich so den Anforderungen verschiedener Branchen an, immer mit hervorragenden Ergebnissen. Sie wurden hauptsächlich für die Filterung von Hefe und, mit der Ergänzung einer Zentrifugalpumpe, auch von Wein, Most und Nebenprodukten des Weinherstellungsprozesses entwickelt. Mit Hilfe von speziellem Zubehör können sie aber auch zur Filterung zahlreicher anderer Produkte wie Öle, Säfte, Getränke sowie chemische und pharmazeutische Produkte eingesetzt werden.

Sie werden aus den besten Materialien und Komponenten hergestellt und sind äußerst zuverlässig und langlebig.

Alle produktberührenden Teile bestehen aus Edelstahl AISI 304.

Alle UNIVER-Plattenfiltermodelle sind mit einer Förderpumpe und einer manuellen oder automatischen hydraulischen Filterschließvorrichtung ausgestattet.

Plattengröße: 40 x 40 cm

Verfügbare Modelle:
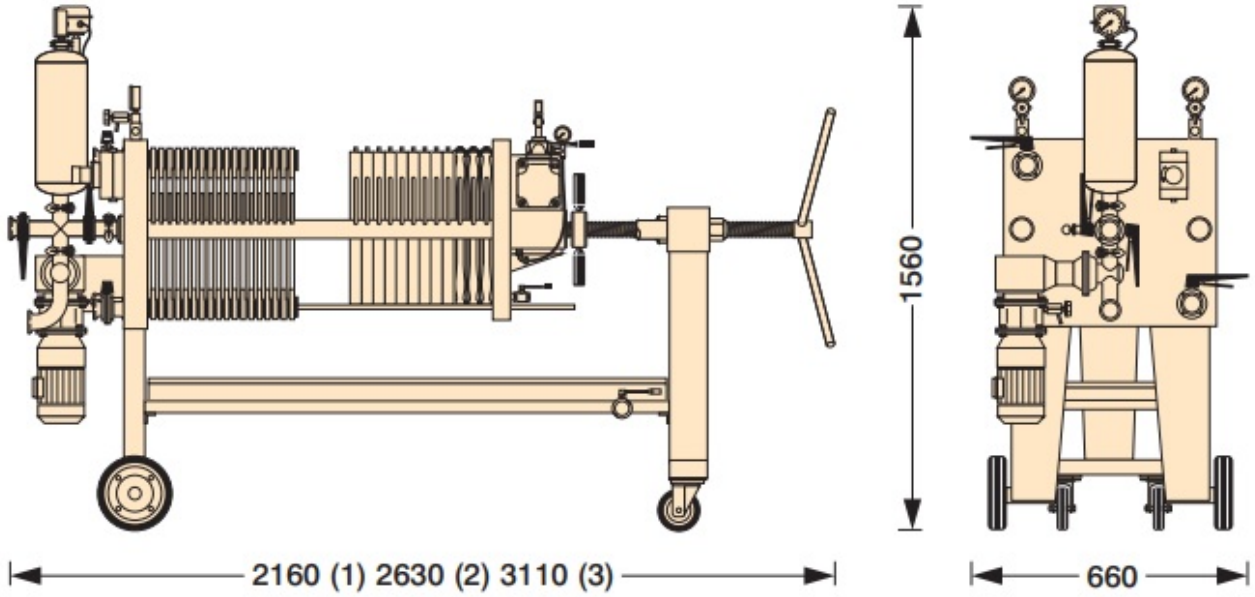
- U10, zehn Filterplatten, Filterkapazität für Weinsedimente - 100-200 l/h
- U20, zwanzig Filterplatten, Effizienz, Effizienz der Weinsedimentfiltration - 200-400 l/h
- U30, dreißig Filterplatten, Effizienz, Filtrationseffizienz von Weinsedimenten - 300-600 l/h
- U40. Vierzig Filterplatten, Effizienz, Effizienz der Weinsedimentfiltration – 400–800 l/h